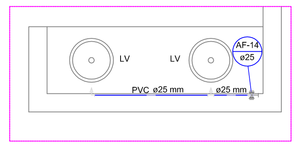

Detalhe H15
Escala 1:25

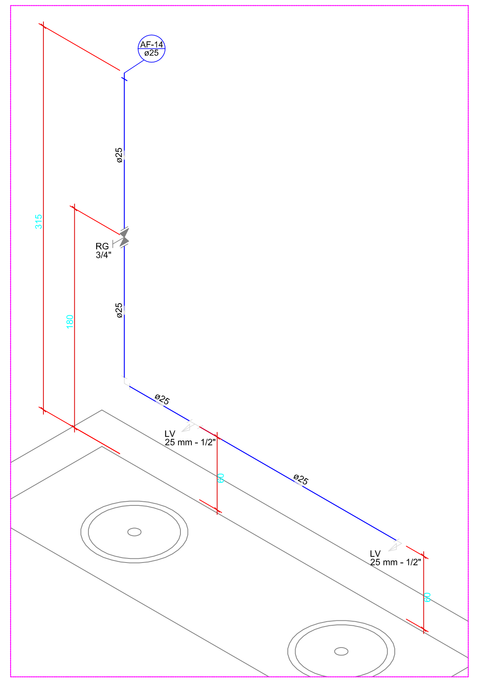

Detalhe H15
Escala 1:25

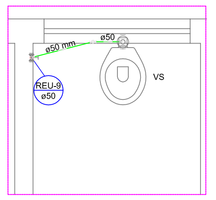

Detalhe H16
Escala 1:25

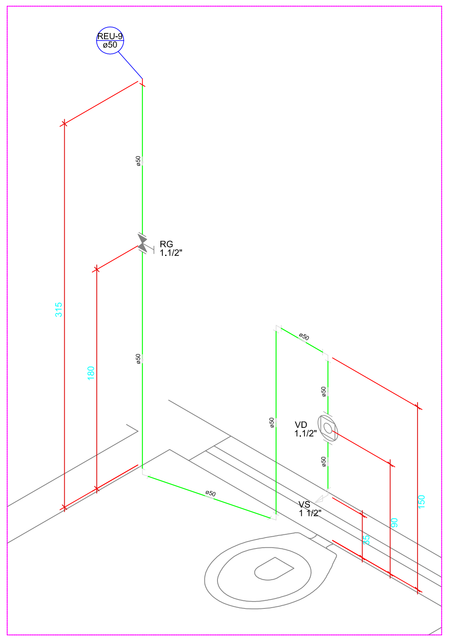

Detalhe H16
Escala 1:25

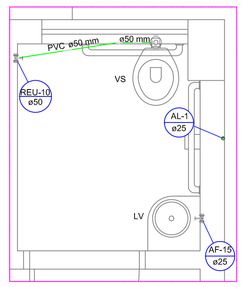

Detalhe H17
Escala 1:25

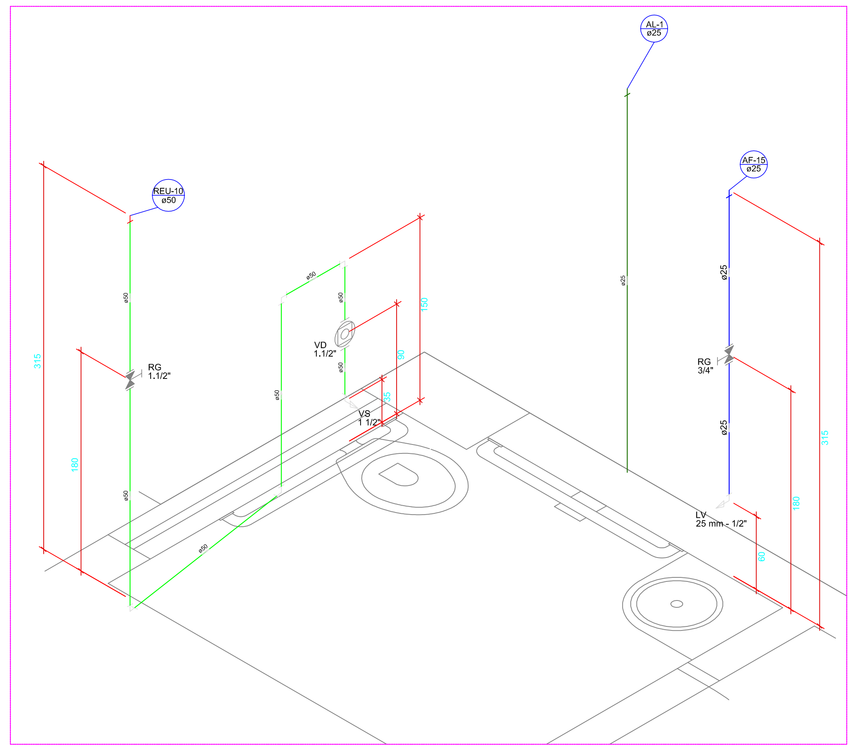

Detalhe H17
Escala 1:25

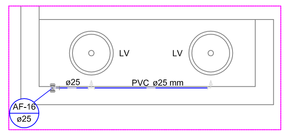

Detalhe H18
Escala 1:25

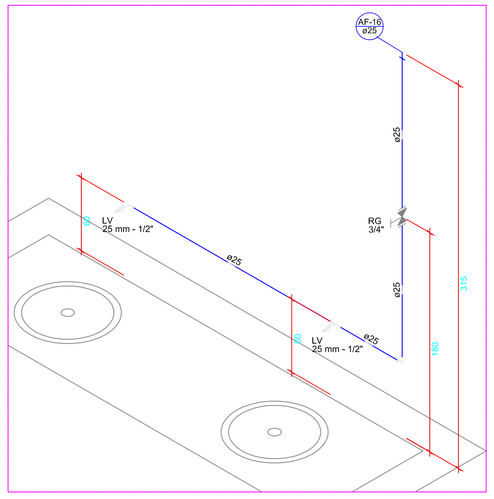

Detalhe H18
Escala 1:25

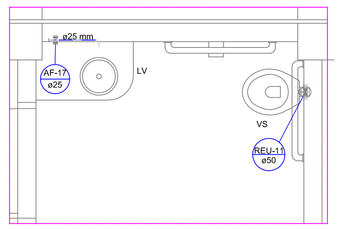

Detalhe H19
Escala 1:25

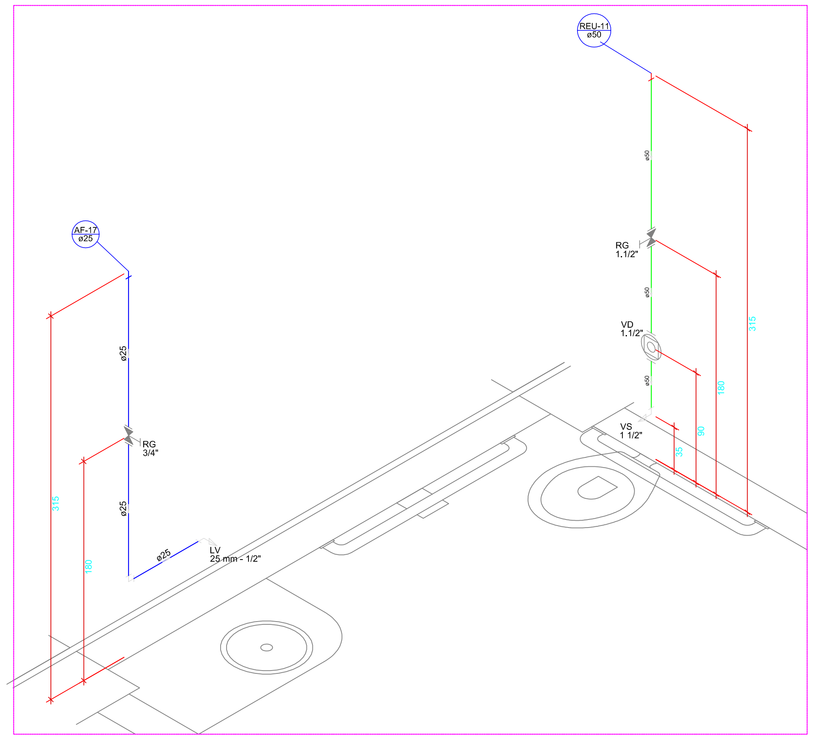

Detalhe H19
Escala 1:25

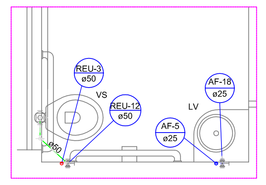

Detalhe H20
Escala 1:25

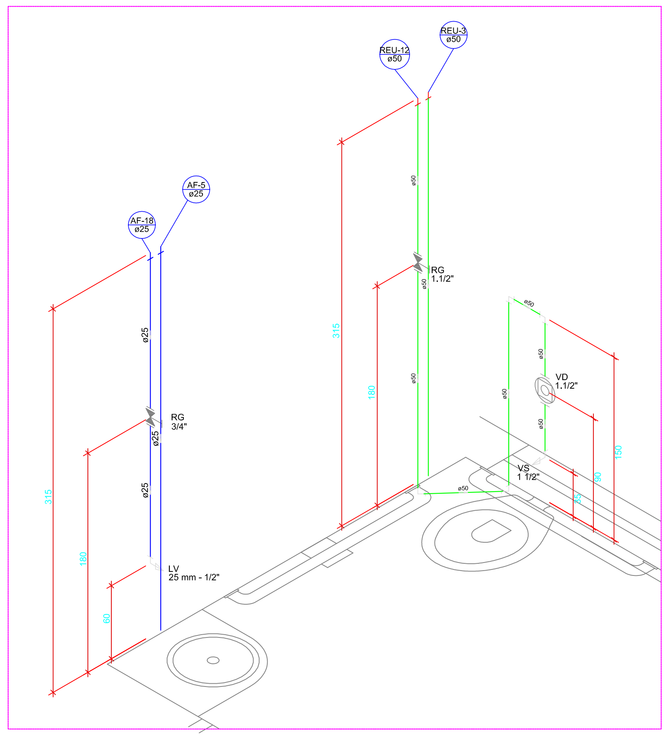

Detalhe H20
Escala 1:25

Legenda

- Alimentador Predial
- Bombas
- Hidrômetros - HIDRÔMETRO
- Registro bruto gaveta ABNT c/ cobre - RG
- Registro bruto gaveta ABNT c/PVC soldável - RG
- Registro bruto gaveta Industrial c/PVC soldável - RG
- Registro de gaveta c/canopla cromada c/PVC soldável - RG
- Valvula de descarga c/PVC soldável - VD

Legenda Detalhada

Alimentador Predial

Metais	
Registro de esfera	
3/4"	1 pç
PVC misto soldável	
Colar de tomada em PVC	
3/4"	1 pç
Joelho 90 soldável c/ rosca	
25 mm - 3/4"	1 pç
PVC rígido soldável	
Adapt sold.curto c/bolsa-rosca p registro	
25 mm - 3/4"	1 pç

Bombas

Aparelho	
Bomba de acordo aos cálculos específicos	
2 1/2"	1 pç

Hidrômetros - HIDRÔMETRO

Metais	
Registro esfera borboleta bruto PVC	
3/4"	1 pç
PVC misto soldável	
Joelho 90 soldável c/ rosca	
25 mm - 3/4"	3 pç
PVC rígido roscável	
Tubos	
3/4"	0.28 m
PVC rígido soldável	
Adapt sold.curto c/bolsa-rosca p registro	
25 mm - 3/4"	1 pç
Joelho 90° soldável	
25 mm	1 pç
Tubos	
25 mm	0.85 m

Registro bruto gaveta ABNT c/ cobre - RG

Cobre	
Conector bolsa - ponta	
28 mm x 1"	2 pç
Metais	
Registro de gaveta bruto ABNT	
1"	1 pç

Registro bruto gaveta ABNT c/PVC soldável - RG

Metais	
Registro de gaveta bruto ABNT	
1"	1 pç
PVC rígido soldável	
Adapt sold.curto c/bolsa-rosca p registro	
32 mm - 1"	2 pç

Registro bruto gaveta Industrial c/PVC soldável - RG

Metais	
Registro bruto de gaveta industrial	
2.1/2"	1 pç
PVC rígido soldável	
Adapt sold.curto c/bolsa-rosca p registro	
75 mm - 2.1/2"	2 pç

Registro de gaveta c/canopla cromada c/PVC soldável - RG

Metais	
Registro de gaveta c/ canopla cromada	
3/4"	1 pç
PVC rígido soldável	
Adapt sold.curto c/bolsa-rosca p registro	
25 mm - 3/4"	2 pç

Valvula de descarga c/PVC soldável - VD

Metais	
Válvula de descarga baixa pressão	
1.1/2"	1 pç
PVC Acessórios	
Bolsa de ligação p/ vaso sanitário	
1.1/2"	1 pç
Tubo de descarga VDE.	
38 mm	1 pç
Tubo de ligação latão cromado c/ canopla p/ vaso Sa.	
38 mm	1 pç
PVC rígido soldável	
Adapt sold.curto c/bolsa-rosca p registro	
50 mm - 1.1/2"	1 pç

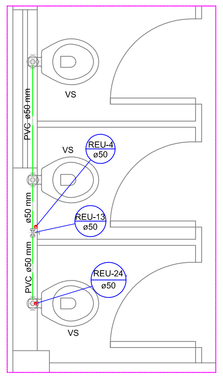

Detalhe H21
Escala 1:25

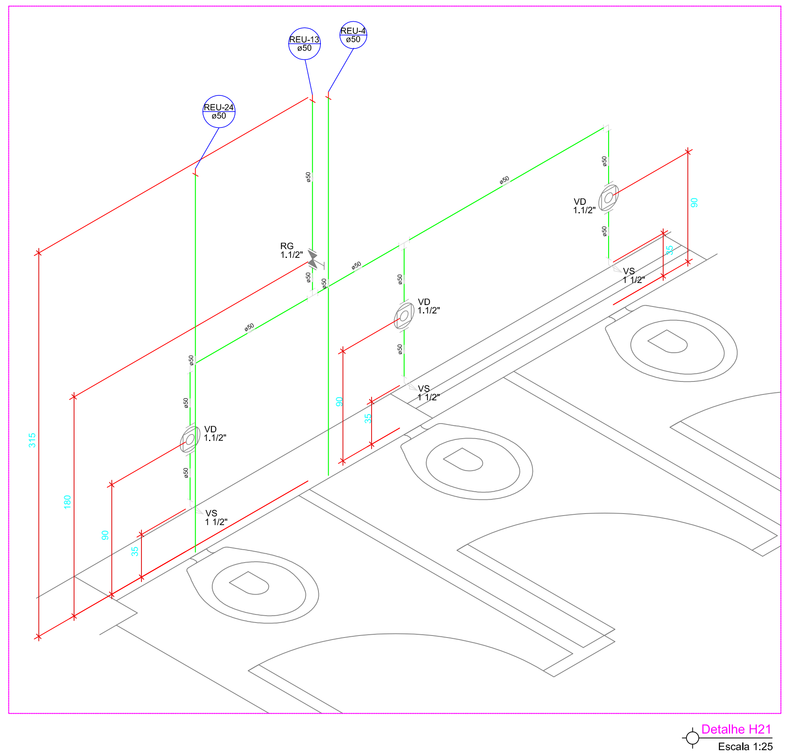

Detalhe H21
Escala 1:25

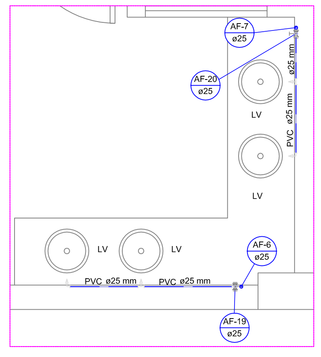

Detalhe H22
Escala 1:25

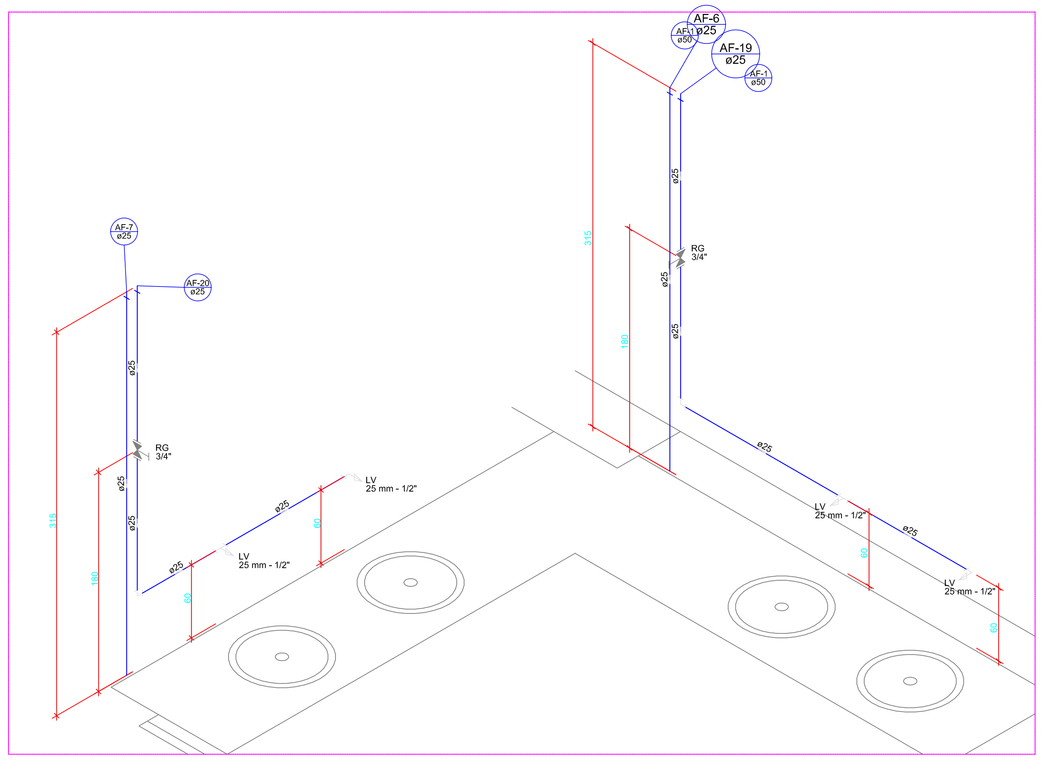

Detalhe H22
Escala 1:25

ELITE ENGENHARIA

Rua Bougainville, Qd. 03, Lt. 46 – Box 8 – Conjunto Sabiá, Senador Canedo/GO - e-mail: brazcampos@uol.com.br - Fones: (62) 3941-9858 / (62) 9971-9693

HIDRÁULICO

Instituto Federal Farroupilha
Campus de Júlio de Castilho

Interessado: Instituto Federal Farroupilha - RS	ARQUIVO: IFF - RS - Júlio de Castilho - Administrativo - Hidráulico - 25.10.11.dwg
	ÁREA DO TERRENO: -
	ÁREA PERMEÁVEL: -
Autor: Eng° Braz Campos - CREA 7044/D - GO	Nº PAVIMENTOS: 02 (Dois)
	ÁREA CONSTRUÍDA: Área Total : 1914,83 m²
	CONTEÚDO: Detalhes Isométricos Legenda
	DESENHISTA: Sávio Camilo/Júlio Henrique Morais
ENDEREÇO: Rua São João do Barro Preto - Interior, Júlio de Castilhos, RS	DATA: Outubro/2011
	FOLHA: 05/07

REVISÃO:

	DATA	MOTIVO	REVISOR

APROVAÇÃO: